Dobradiça regulável universal para portas.

CARACTERÍSTICAS TÉCNICAS:

- Recomendada em aplicações mais exigentes: alta frequência de utilização, dimensões limite, etc.
- Regulação micrométrica em 3 dimensões.
- Válidas tanto para aberturas interiores como exteriores.
- Modelo de perfuração regulável que facilita o mecanizado do perfil.
- Disponibilidade de calços para séries com ressalte.
- Testada a 1,000,000 de ciclos com carga de 100 kg de acordo com o número de relatório 16/12559-1551.

(Ver ficha técnica)

Charnière réglable universelle pour portes.

CARACTÉRISTIQUES TECHNIQUES:

- Elle est recommandée pour les applications plus exigeantes: grande fréquence d'utilisation, dimensions limite, etc.
- Réglage 3D micrométrique.
- Valables aussi bien pour les ouvertures intérieures que pour les extérieures.
- Modèle de perçage réglable qui facilite l'usinage du profil.
- Disponibilité de cales pour des séries à bossage.
- Testée à 1,000,000 cycles avec 100 kg par le nombre de rapport 16/12559-1551.

(Voir fiche technique)

010T3	60	**
	66	
	80	
	93	

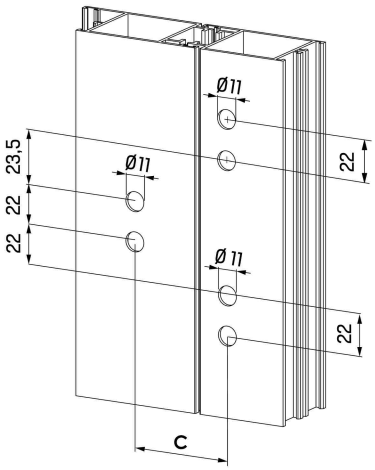

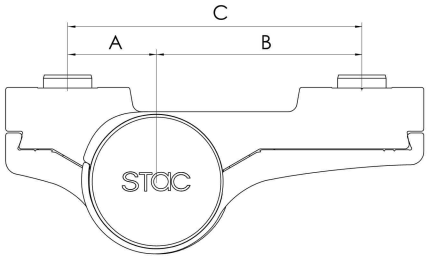

A	B	C
20	40	**60**
20	46,5	**66,5**
40	40	**80**
46,5	46,5	**93**

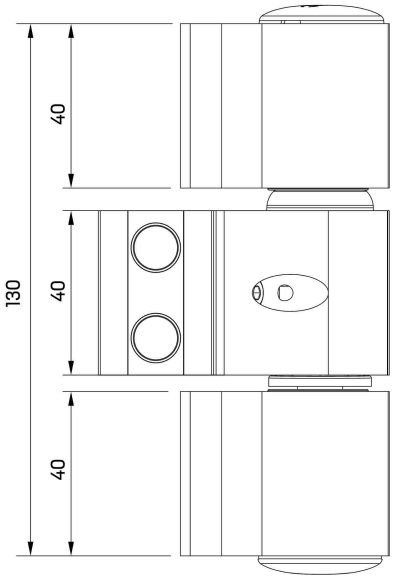

e ≥ 1,6 mm

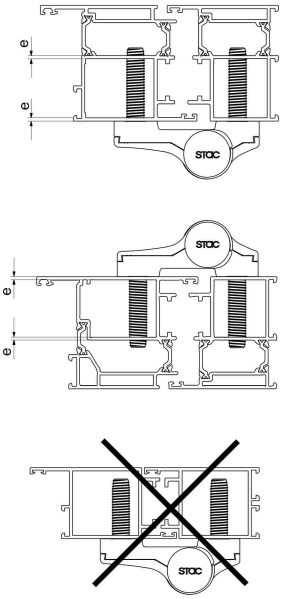

KIT DE FIXATION RAPIDE
KIT DE FIXAÇÃO RÁPIDA
ACERO

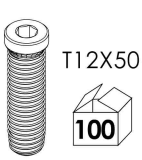
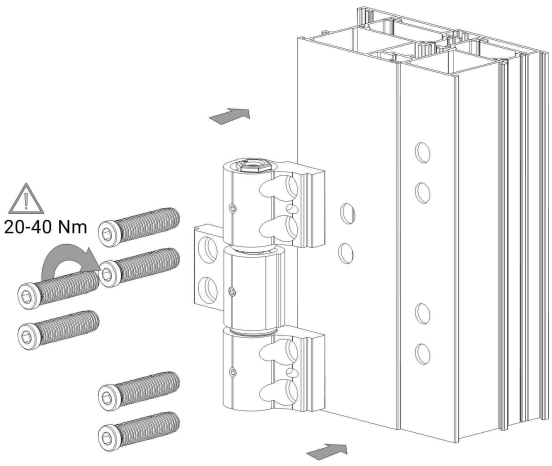
A0505041	A0505042